IVRD EC 450

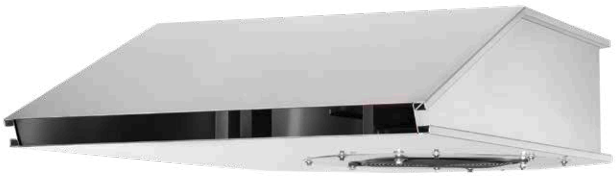

Maße IVRD EC 450

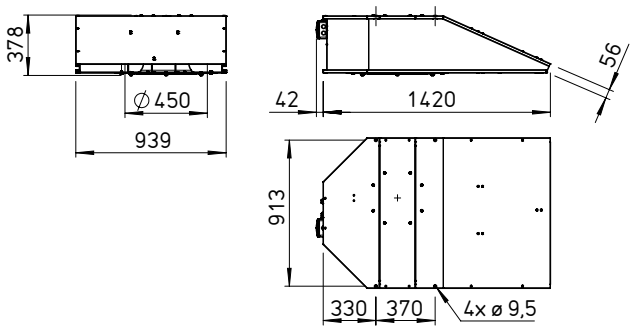

Maße in mm

Hochwertige, leistungsstarke Impulsventilatoren mit optimalen Abmessungen für geringsten Platzbedarf. Moderne EC-Technologie für sparsame Lüftungslösungen in Garagen und Gewerbeanwendungen. Geeignet zur Be- und Entlüftung mit Fördermitteltemperaturen von bis zu 40 °C.

Besondere Eigenschaften

- Niedrige Schallemission.
- Effizienter Motor mit EC-Technologie.
- Stufenlos regelbar über 0 – 10 Volt Signal.
- Maximale Schubleistung.
- Aluminiumgehäuse in Leichtbauweise für Spitzenwirkungsgrade.
- Einfach und schnell montierbar aufgrund des geringen Gewichts.
- Von EC-Außenläufermotor direkt angetriebenes Radiallaufrad.
- Drehstromausführung.
- Serienmäßig mit internem Potentiometer zur Einstellung der Steuerspannung. Dies erlaubt beliebige Ventilatordrehzahlen innerhalb der Typenspezifikation.

Gehäuse

Gehäuse aus korrosionsfestem Aluminium in kompakter Bauform. Aerodynamisch ausgebildete Einströmdüse.

Laufrad

Hochleistungs-Radiallaufrad mit rückwärts gekrümmten Schaufeln. Dynamisch ausgewuchtet, Gütestufe 6.3.

Antrieb

Effizienter EC-Motor in Drehstromausführung. Schutzart IP54.

Motorschutz

Der integrierte Motorschutz ist zur Auswertung auf den Gehäuseklemmenkasten herausgeführt (250 V~/2 A). Die Störmeldung ist auf die Klemmen geführt. Damit ist ein wirksamer Motorschutz möglich.

Montage

Serienmäßig mit integrierten Montagelöchern im Gehäusefalz, für einfache Montage an vier Befestigungspunkten direkt an der Decke (Befestigungsmaterial bauseits). Zur Vermeidung von Schwingungsübertragung wird die Verwendung von Schwingungsdämpfern empfohlen (SDZ, Zubehör).

Elektrischer Anschluss

Serienmäßiger Klemmenkasten aus Kunststoff (Schutzart IP55), außen am Gehäuse.

Einbau

Bei Einbau sind die Bundes-, Landes-, sowie die regionalen Vorschriften und Verordnungen zu beachten.

Zubehör

Schwingungsdämpfer für Zugbelastung (1 Satz = 4 St.)

SDZ 1 Best.-Nr. 01454

Schwingungsdämpfer für Zugbelastung zur schwingungs- und geräuschisolierenden Abhängung. Details siehe Seite 171.

Fünfstufenschalter

SA-5 10 Best.-Nr. 40229

Fünfstufenschalter für Aufputzmontage. Zur fünfstufigen Ansteuerung von EC-Ventilatoren oder Frequenzumrichtern. Stufen von 2 bis 10 V über Offset einstellbar. Schutzart IP54.

SDZ 1



SA-5 10



Hinweise	Seite
Techn. Beschreibung	150 f.
Zubehör-Details	**Seite**
Schwingungsdämpfer	171

Type	Best.-Nr.	Schub	Ausblasgeschwindigkeit	Förderleistung max.	Nenndrehzahl	Schalldruckpegel [1] L_{PA}	Motornennleistung (Abgabe)	Motornennstrom	Anschluss nach Schaltplan	max. Fördermitteltemperatur	Gewicht netto ca.	Schwingungsdämpfer (1 Satz = 4 St.)	
		N	m/s	V̇ m³/h	min⁻¹	dB(A)	kW	A	Nr.	+ °C	kg	Type	Best.-Nr.
40° Drehstrom, 400 V, 50/60 Hz, Schutzart IP54													
IVRD EC 450	09803	75	36,0	6300	1800	68	1,8	2,90	1299	40	33	**SDZ 1**	01454

[1] gemessen im Freifeld, in 3 m Entfernung