Ventilateurs à impulsion centrifuges IVRW EC Ø 400 mm

IVRW EC 400

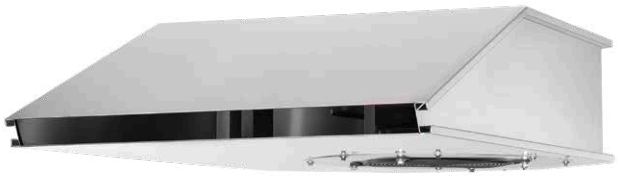

Dimensions IVRW EC 400

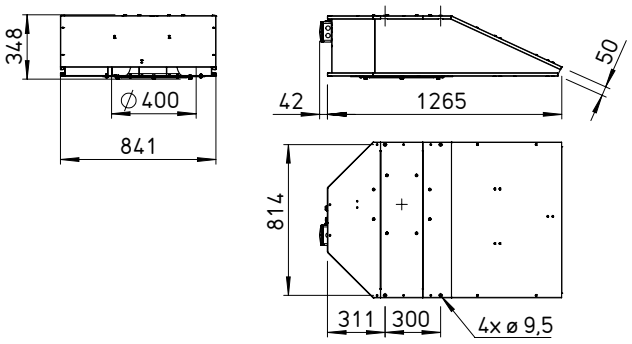

Dim. en mm

Ventilateurs à impulsion puissants et haut de gamme avec des dimensions optimales pour un faible encombrement. Technologie EC de pointe pour des solutions de ventilation économiques dans les parkings couverts et les applications commerciales. Conçus pour la ventilation, l'extraction d'air à une température du fluide jusqu'à 40 °C.

Caractéristiques particulières

- ☐ Émissions sonores faibles.
- ☐ Moteur haute performance avec technologie EC.
- ☐ Régulation en continu via le signal 0 – 10 volts.
- ☐ Poussée maximale.
- ☐ Enveloppe en aluminium de construction légère pour des rendements élevés.
- ☐ Montage simple et rapide grâce à leur poids léger.
- ☐ Turbine centrifuge à entraînement direct par un moteur EC à rotor extérieur.
- ☐ Modèle monophasé.
- ☐ De série avec potentiomètre interne pour le réglage de la tension de commande. Différentes vitesses du ventilateur sont ainsi possibles dans les limites de la spécification du modèle.

Enveloppe

Enveloppe en aluminium résistant à la corrosion, de construction compacte. Pavillon d'aspiration aérodynamique.

Turbine

Turbine centrifuge à haut rendement avec pales à réaction. Équilibrage dynamique, niveau de qualité 6.3.

Entraînement

Moteur EC haute performance. En modèle monophasé (IVRW). Protection IP54.

Protection moteur

La protection moteur est rapportée à la boîte à bornes de l'enveloppe pour la surveillance (250 V~/2A). Le message de dérangement est transmis aux bornes. Une protection moteur efficace est ainsi possible.

Montage

Equipés de série de trous de fixation intégrés dans la feuille de l'enveloppe pour un montage facile pas quatre points de fixation directement au plafond (matériel de fixation hors fourniture Helios). Pour éviter toute transmission de vibrations, il est conseillé d'utiliser des plots antivibratoires (SDZ, accessoires).

Raccordement électrique

Boîte à bornes de série en matière plastique (protection IP55) à l'extérieur du caisson.

Installation

Veiller à respecter les réglementations et normes nationales et locales.

Accessoires

Plots antivibratoires à traction (1 jeu = 4 pcs)

SDZ 1 N° réf. 01454

Plots antivibratoires pour traction Pour la suspension antivibratoire et insonorisante de ventilateurs. Détails, voir page 242.

Commutateur à 5 positions

SA-5 10 N° réf. 40229

Commutateur à cinq positions pour montage en saillie. Pour la commande à cinq niveaux de ventilateurs EC ou le convertisseurs de fréquence. Niveaux de 2 à 10 V réglables par offset. Protection IP54.

SDZ 1



SA-5 10



Informations	Page
Informations techniques	216 +
Accessoires - détails	**Page**
Plots antivibratoires	242

Type	N° réf.	Poussée	Vitesse de refoulement de l'air	Débit d'air max.	Vitesse nominale	Pression sonore[1] L_{PA}	Puissance nom. moteur (émission)	Courant absorbé nom.	Schéma de branchement	Temp. max. du fluide	Poids net env.	Plots antivibratoires (1 jeu = 4 pcs)	
		N	m/s	$\dot{V}$ m³/h	min⁻¹	dB(A)	kW	A	Nº	+ °C	kg	**Type**	N° réf.
40° **Monophasé, 230 V, 50/60 Hz, protection IP54**													
IVRW EC 400	09802	50	33,0	4700	1950	64	1,3	6,40	1300	40	28	**SDZ 1**	01454

[1] Mesurée en champ libre, à une distance de 3 m