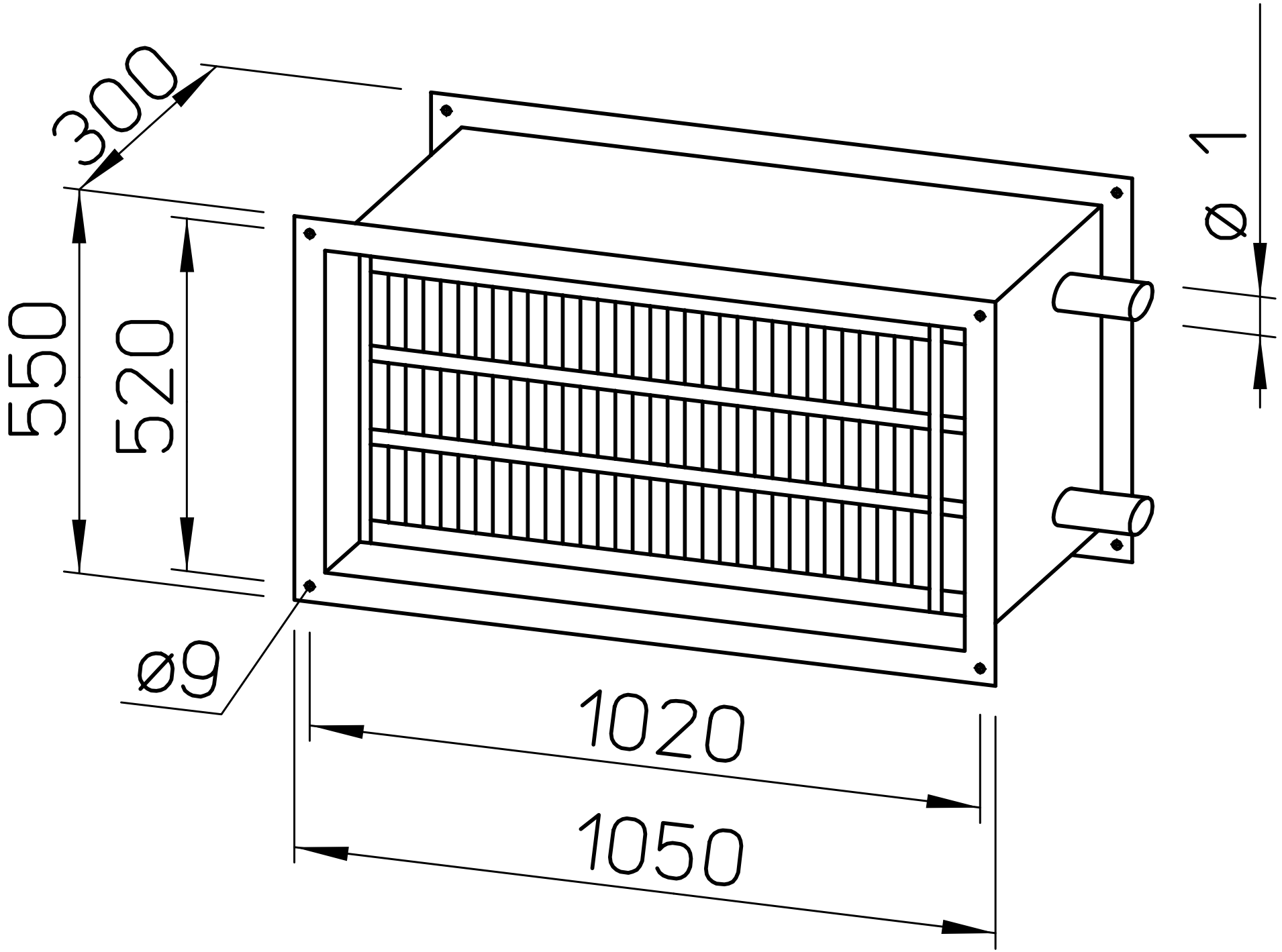
300
550
520
ø9
1020
1050
ø 1