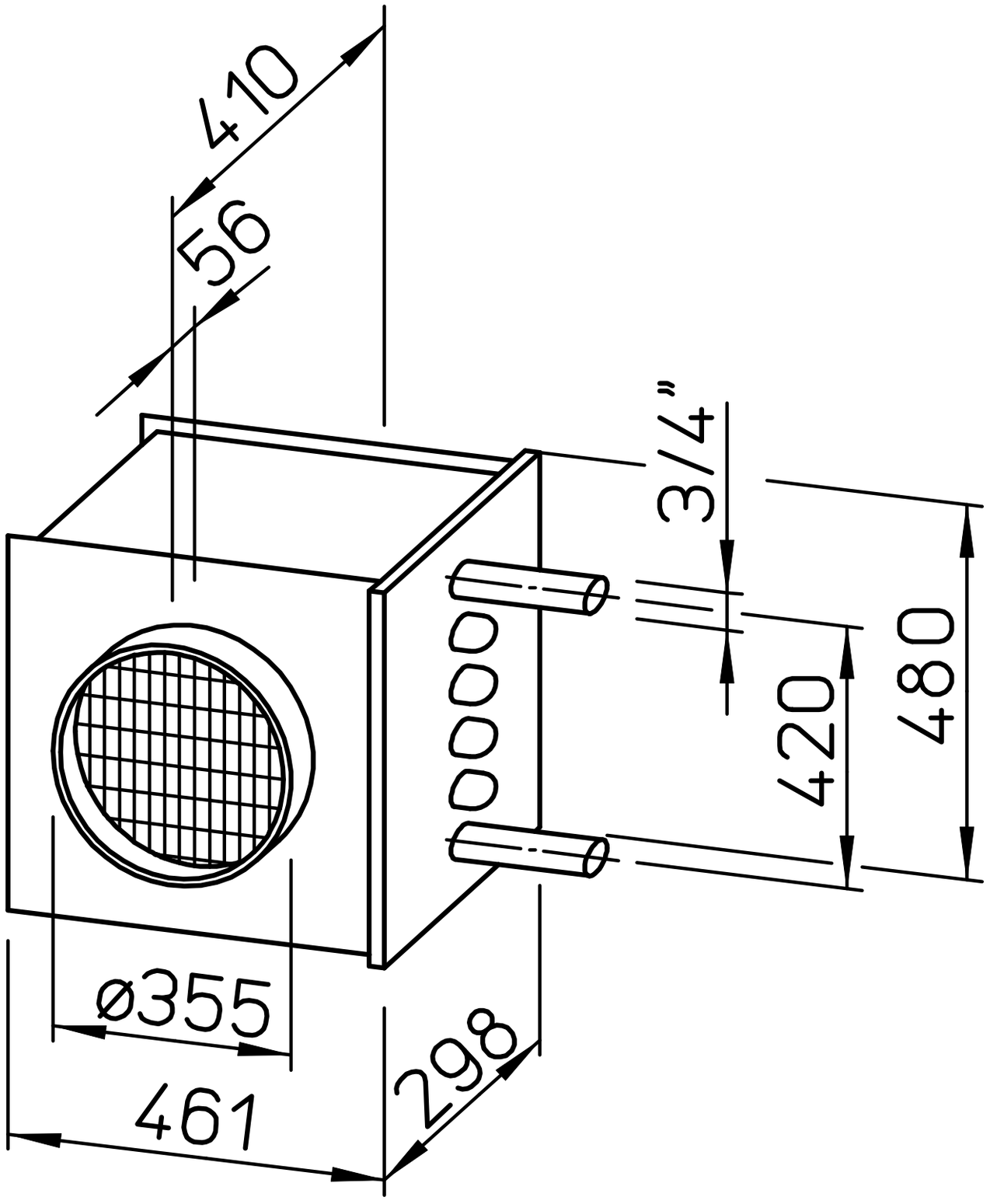
410
56
3/4"
480
420
ø355
461
298