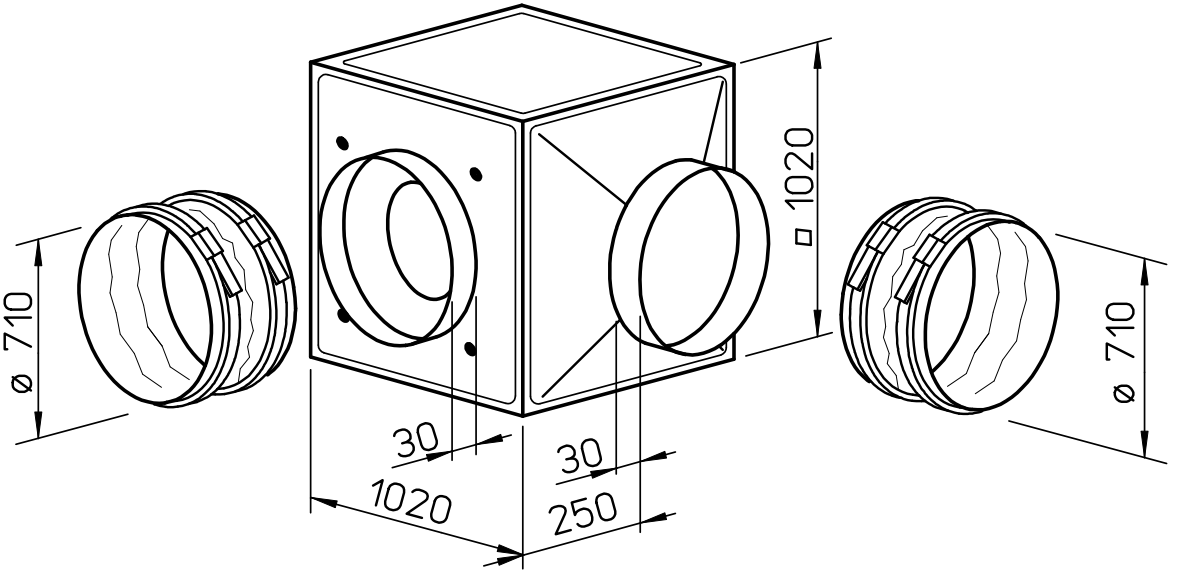
ø 710
□ 1020
ø 710
30
30
1020
250

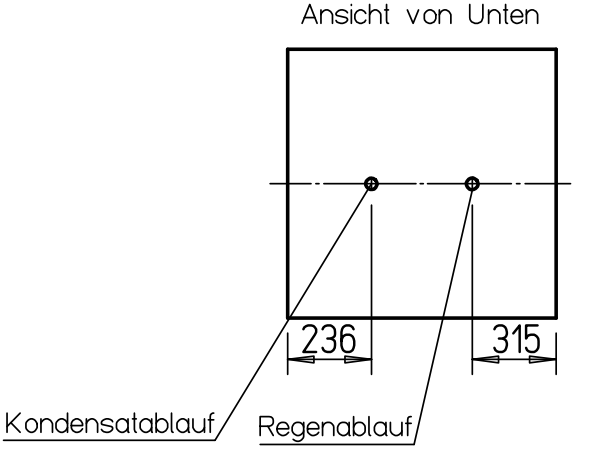
Ansicht von Unten
236
315
Kondensatablauf
Regenablauf