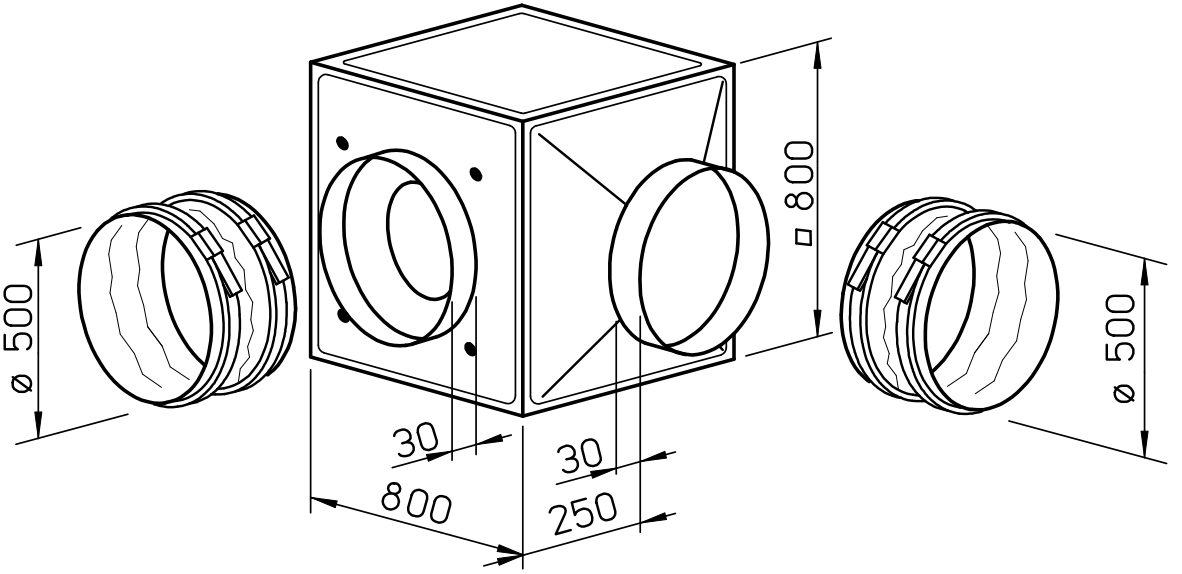
ø 500
□ 800
ø 500
30
30
800
250

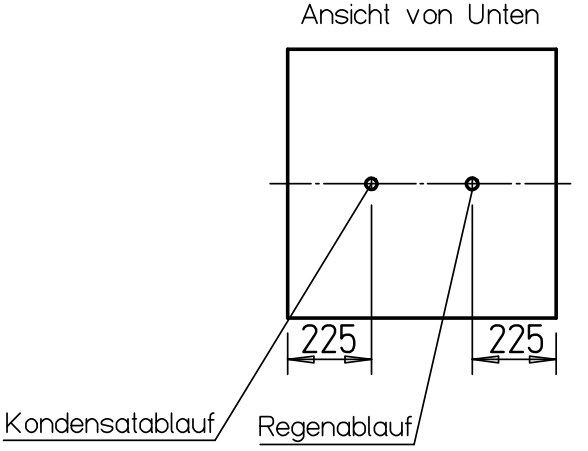
Ansicht von Unten
225
225
Kondensatablauf
Regenablauf