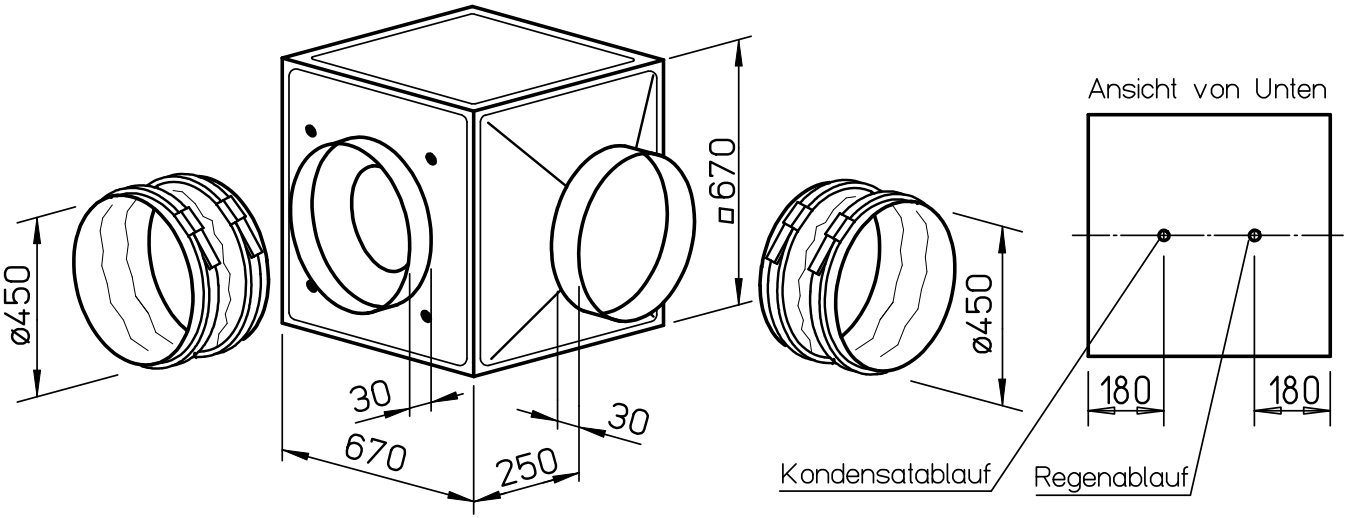
ø450
□670
ø450
30
30
670
250
Ansicht von Unten
180
180
Kondensatablauf
Regenablauf