ZLE



Maße ZLE

Rohr-NW 100
Wanddurchbruch Ø 110 mm

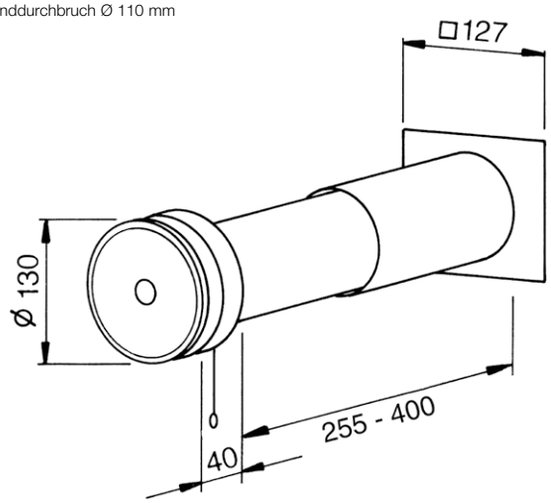

Maße in mm

Besonderheiten – Einsatz
Manuell betätigtes Zuluftelement für Räume jeder Art. Die Volumenstrom-Veränderung erfolgt durch eine vierstufige Rastmechanik. Einstellung mittels freihängender Zugkordel. Über den Ventilteller strömt die Zuluft optimal verteilt, gefiltert (Klasse G3[1]) und schallgedämmt ein.

Vorteile
- Dosiertes Einbringen von Außenluft reduziert Zugerscheinungen.
- Entsprechend dem Bedarf kann die Volumenmenge durch Verstellen des Ventiltellers gesteuert werden.
- Einfache Bedienung über Zugkordel.
- Kein elektrischer Anschluss notwendig.
- Breiter Einströmring des Ventils überdeckt unschöne Schmutzränder.
- Ausziehbares Kunststoff-Wandrohr für Wandstärken von 255 bis 400 mm.
- Gute Geräuschdämmung durch eingebauten Schalldämpfer.
- Einfach auswechselbarer Filter.
- Schnelle, problemlose Montage.

Montage
Einfacher Einbau in Wanddurchbrüche. Teleskoprohr von außen einschieben, auf Wandstärke einstellen und einputzen. Regenabweisgitter von außen in Rastbefestigung einschieben oder andübeln. Ventilteil von innen einschieben. Durch Platzierung in Heizkörpernähe wird die Zuluft in der kalten Periode vorgewärmt. Zugänglichkeit für Luftfilterwechsel muss gewährleistet sein.

Ausführung
ZLE wird komplett geliefert mit:

- **Tellerventil**
  Formschönes, unauffälliges Design aus hochwertigem Kunststoff in weiß. Integrierte Zugkordel für drei Tellereinstufungen. Isolierende Beschichtung der Ventilteller-Innenseite zur Vermeidung von Kondenswasser.
- **Ausziehbares Wandrohr**
  Zweiteilig ineinanderschiebbar, aus bruchfestem Kunststoff.
- **Schalldämpfer**
  Zur Luftschalldämmung als Schallschutz gegen Außenlärm. Normschallpegeldifferenz: $D_{n,e,w}$: 38 dB.
- **Luftfilter**
  Für saubere und staubfreie Raumluft (Klasse G3[1]), auswechselbar.
- **Außenwandgitter**
  Feststehend, regenabweisend, aus UV-beständigem Kunststoff, weiß.

Filterwechsel
Problemlos ohne Werkzeug durch Herausnehmen des raumseitigen Ventils möglich.

Leistungsdaten
Der Volumenstromdurchsatz in Abhängigkeit von der Druckdifferenz richtet sich nach dem Öffnungsspalt des Ventiltellers. Die Leistungswerte sind aus dem nebenstehenden Diagramm ersichtlich. Schalldämmmaß: $D_{n,e}$: 30 – 35 dB (abhängig von der Einbauweise bzw. Wandstärke; vergleichbar einer Isolierverglasung Schutzkl. 2 oder 3).

Geräteanzahl
Die Anzahl an erforderlichen Zuluftelementen wird gemäß DIN 1946, T.6 in Abhängigkeit der Wohnungsgröße und Windstärke definiert (siehe nachfolgende Tabelle).

ZLE 100	Best.-Nr. 00079

Zubehör
Ersatzluftfilter
ISO Coarse 50 % (G3)
Verpackungseinheit = 10 Stück.

ELF/ZLE 100	Nr. 00338

Kennlinien ZLE

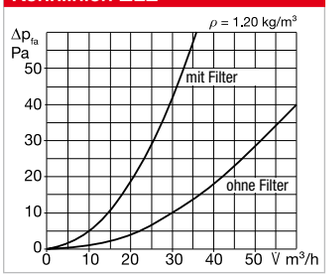

Anzahl der Geräte bei mechanischer Bedarfslüftung

Wohnungsgröße	m²	Anzahl ZLA/ZLE Abluft (8 Pa)*	Anzahl ZLA/ZLE Zuluft (4 Pa)*	Ventilatoren Anzahl/Einheit
Hotelzimmer	**25 m²**	2	–	1
Appartement	**25 m²**	2 (3) **	–	1
Wohnung I	**50 m²**	2	3 – 4	2
Wohnung II	**> 50, < 80 m²**	3	4	2
Wohnung III	**> 80 m²**	4	5	3
Einfamilienhaus	**bis 120 m²**	4	5	3

* nach DIN 1946-6 Tab. 10.
** wenn eine Kochnische mit entlüftet wird.

Zuluftautomat ZLA 125

Der neue Zuluftautomat überzeugt mit einer Normschallpegeldifferenz von bis zu 59 dB. Hinzu kommt eine modulare Bauweise, die einzigartig am Markt ist.



S. 76 f

Laibungselement ZLA LE

Das ZLA LE lenkt die Zuluft innerhalb des Wärmedämmverbundsystems um 90° in die Fensterlaibung. Bis auf das Gitter in der Fensterleiste ist kein Bauteil auf der Außenfassade zu sehen.

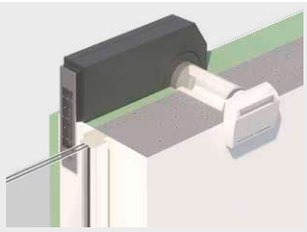

S. 78 f