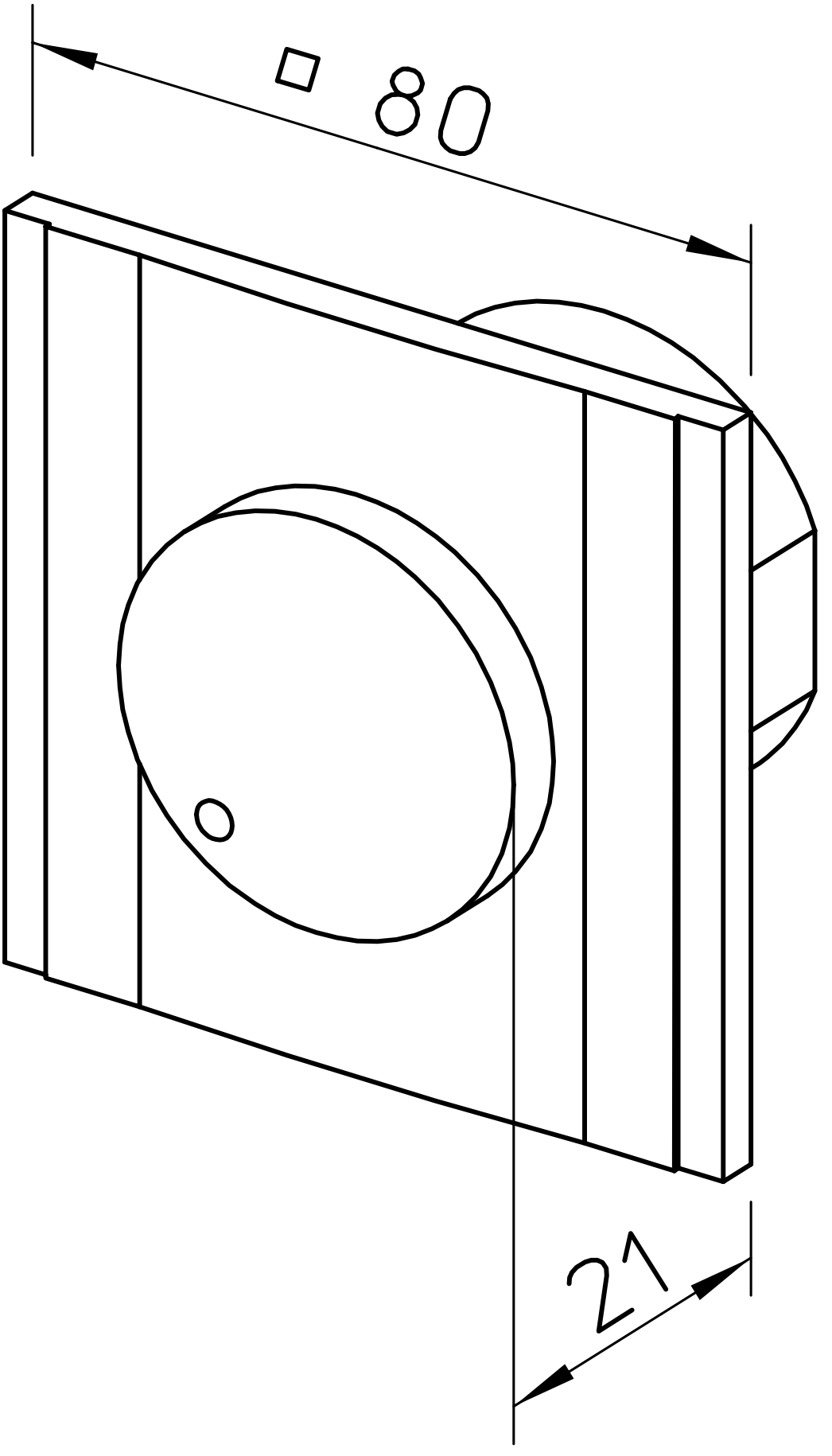
□ 80
21